GARANTIE 25 ANS GARANTIE

sur la céramique

SANS BRIDE

AquaBlade™ TECHNOLOGY

WC

cotes en mm

1

AquaBlade TECHNOLOGY

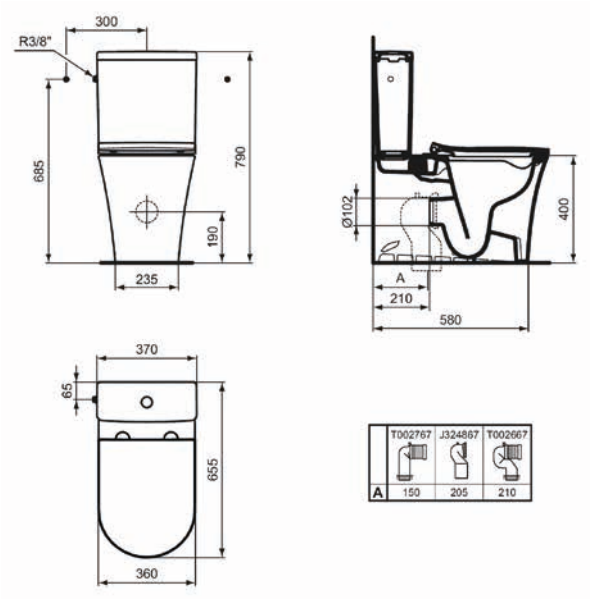

2

AquaBlade TECHNOLOGY

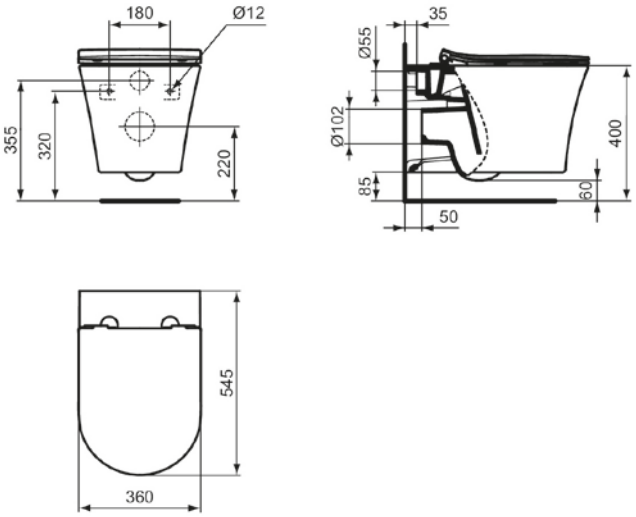

CARACTÉRISTIQUES TECHNIQUES :

Pack WC sur pied :
L 360 x H totale 790 / H assise 420 x P 655 mm.
Pack WC en céramique à accostage mural complet, sortie horizontale.
Cuvette carénée à fixations invisibles. Kit de fixation fourni.
Performance optimale : une surface rincée supérieure à 90 % grâce à une chasse d'eau propulsée du haut de la cuvette.
Hygiène et propreté impeccable : l'absence de bride saillante réduit la prolifération des bactéries.
L'entretien est facilité pour une propreté impeccable.
Design moderne : lignes pures et élégantes.
Réservoir 3/6 L à alimentation latérale avec connexion 3/8" en laiton.
Abattant thermodur ultra-fin déclipsable à frein de chute, fixation par le dessus.
Charnières en métal.
Évacuation 100 mm, pipe d'évacuation non fournie.

Pack WC suspendu :
L 360 x H 360 x P 545 mm.
Cuvette carénée à fixations invisibles par le dessus. Kit de fixation EasyFix fourni.
Performance optimale : une surface rincée supérieure à 90 % grâce à une chasse d'eau propulsée du haut de la cuvette.
Hygiène et propreté impeccable : l'absence de bride saillante réduit la prolifération des bactéries.
L'entretien est facilité pour une propreté impeccable.
Design moderne : lignes pures et élégantes.
Abattant thermodur ultra-fin déclipsable à frein de chute, fixation par le dessus.
Charnières en métal.
À monter avec un bâti-support non fourni.
Évacuation 102 mm, pipe d'évacuation non fournie.

Référence groupe	Désignation	Coloris
Pack WC sur pied sans bride		
1 A16909352	Pack WC sur pied AquaBlade® avec abattant ultra-fin à frein de chute déclipsable	blanc brillant
Pack WC suspendu sans bride		
2 A16909351	Pack WC suspendu AquaBlade® avec abattant ultra-fin à frein de chute déclipsable	blanc brillant