Marque	hansgrohe
Nom de l'article	**AddStoris Q** Porte-papier WC
Numéro de l'article	41771000
EAN	4059625296448
Finition	Chromé
Prix Net	47,38 EUR

reddot winner 2021

DESIGN AWARD 2021

Photographie du Produit

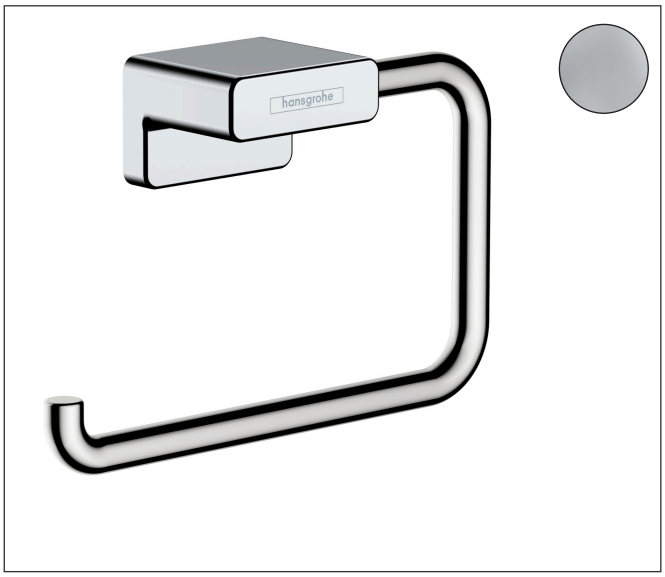

Plan géométral

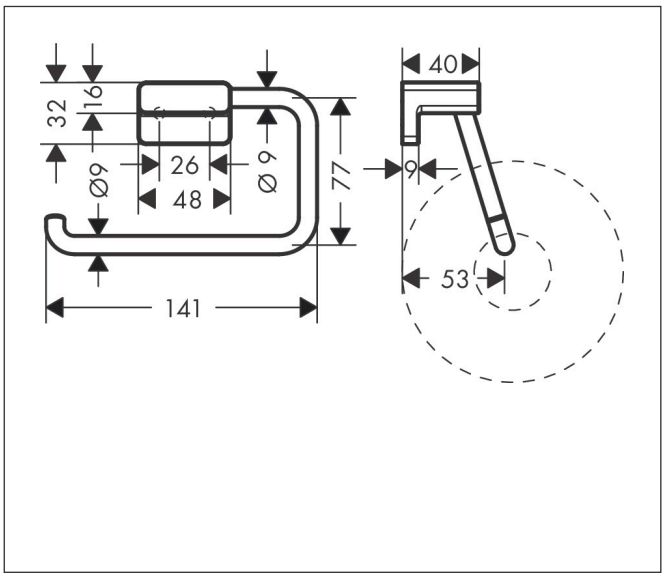

Caractéristiques

- montage mural
- matériau: métallique
- avec matériel de montage
- fixation encastrée
- distance de perçage: 26 mm
- diamètre du trou de perçage: 6 mm

Technologie

Screw Fixation ⌀ 6mm

Moisture Proof

Marque	hansgrohe
Nom de l'article	**AddStoris Q** Porte-papier WC
Numéro de l'article	41771000
EAN	4059625296448
Finition	Chromé
Prix Net	47,38 EUR

Vue éclatée pour l'année de construction: > 04/21

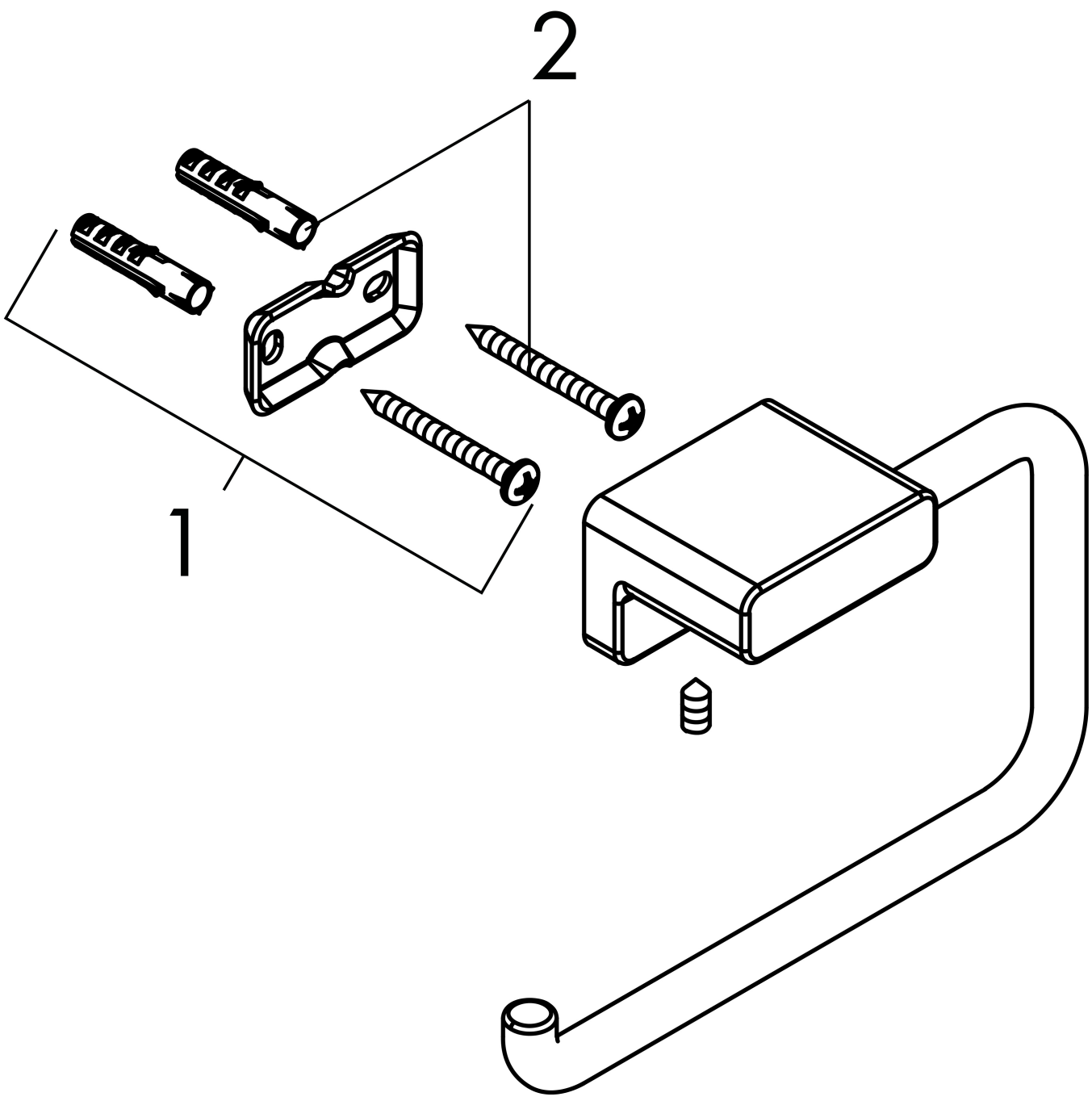

Marque	hansgrohe
Nom de l'article	**AddStoris Q** Porte-papier WC
Numéro de l'article	41771000
EAN	4059625296448
Finition	Chromé
Prix Net	47,38 EUR

Liste des pièces de rechange pour l'année de construction: > 04/21

Pos.	Description	N° d'article	Prix
1	set de fixation	40915000	14,97
2	support cpl.	94165000	12,47